天創粉末

製品カタログ

PRODUCT CATALOG



ふるい・分級装置

三次元振動ふるい

ZS

三次元振動ふるいは、垂直モーターと上下の偏心ウェイトにより、水平・垂直・傾斜の3次元運動を生成。材料の篩面上の軌跡を調整可能。鉱業・化学・食品業界に最適です。

https://jp.lab-mills.com/products/sieving-series/3d-rotary-vibrating-screen.html

作成日時 2026-10-14 16:49:10

製品概要

三次元振動ふるいは、垂直モーターと上下の偏心ウェイトにより、水平・垂直・傾斜の3次元運動を生成。材料の篩面上の軌跡を調整可能。鉱業・化学・食品業界に最適です。



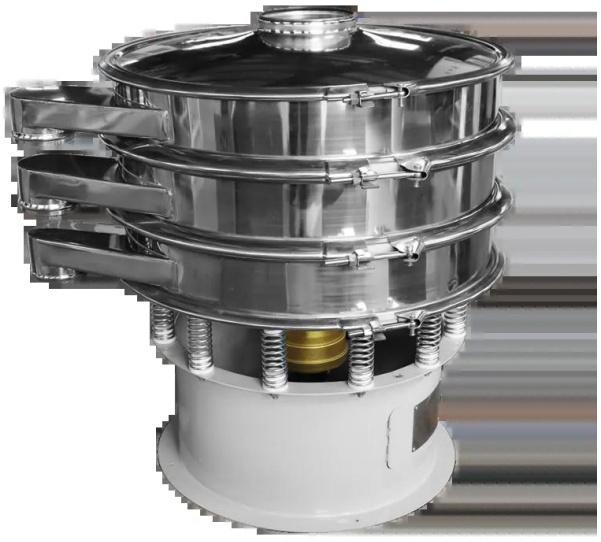







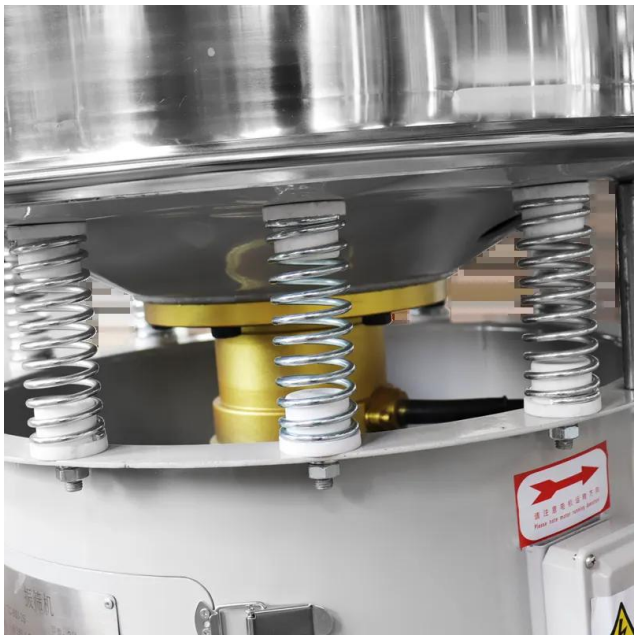

三次元回転振動ふるいは、正立モーターを励振源として使用します。モーターの上下と両端に偏心おもりを設置し、モーターの回転運動を水平、垂直、傾斜の三次元運動に変換し、スクリーン面に伝達します。上下端の位相角を調整することで、スクリーン面上での素材の移動軌跡を変えることができます。

ふるい分けシリーズ

振動ふるい／詳細





ふるい分けシリーズ

振動ふるい／工場写真











技術仕様

モデル	有効径(mm)	有効遮蔽面積(㎡)	スクリーニング層の数	最大材料サイズ(mm)	スクリーン仕様(mm)	振動数(r/min)	複振幅(mm)	振動力(N)	モーター出力(Kw)	スクリーニング効率%	生産量（小麦粉) kg/h
ZS-600	560	0.23	1-5	50	0.02~50	1440	2~3	5000	0.55	85-95	85-95
ZS-800	760	0.44	1-5	50	0.02~50	1440	2~3	8000	0.75	85-95	85-95
ZS-1000	930	0.68	1-5	50	0.02~50	1440	2~3	10000	0.75	85-95	85-95
ZS-1200	1130	1	1-5	50	0.02~50	1440	2~3	15000	1.1	85-95	85-95
ZS-1500	1430	1.60	1-5	50	0.02~50	1440	2~3	30000	2.2	85-95	85-95
ZS-1800	1750	2.4	1-5	50	0.02~50	1440	2~3	50000	2.2	85-95	85-95

三次元回転振動ふるいは、正立モーターを励振源として使用します。モーターの上下と両端に偏心おもりを設置し、モーターの回転運動を水平、垂直、傾斜の三次元運動に変換し、スクリーン面に伝達します。上下端の位相角を調整することで、スクリーン面上での素材の移動軌跡を変えることができます。

ふるい分けシリーズ

振動ふるい／動作原理

縦型モーターを振動源とし、モーター上下端の偏心おもりによって回転運動を水平・垂直・傾斜の三次元運動に変換し、スクリーン面へ伝達します。上下端の位相角を調整することで、スクリーン面上の材料の移動軌跡を変更できます。

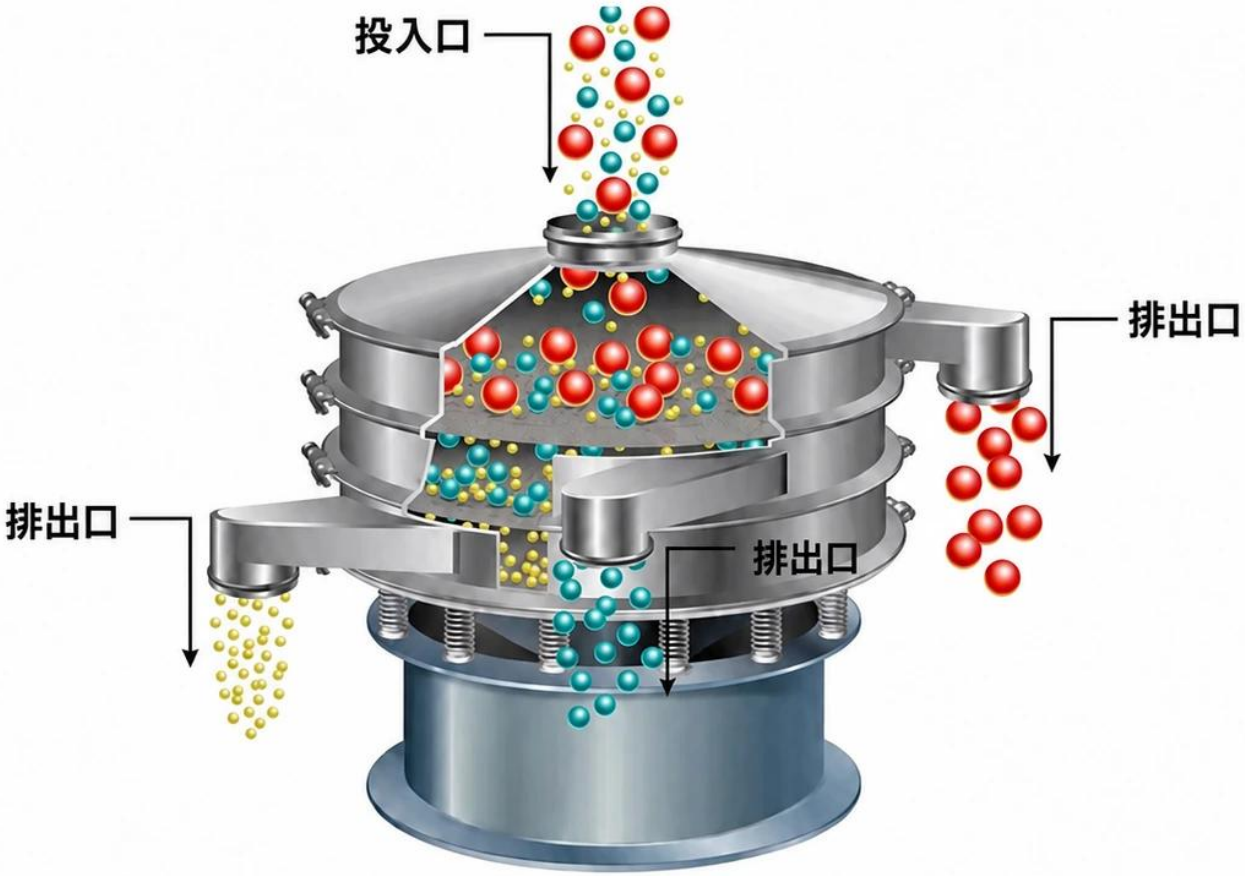

関連アクセサリー・仕様のご相談

付属品や仕様の選択肢は、製品の型式と用途に応じてご案内します。

関連アクセサリー
対応する付属品や消耗品は製品・仕様によって異なります。適合する組み合わせをご案内します。

仕様のご相談
電源、処理容量、材質などのご希望をお知らせください。対応可否と選択可能な構成を製品ごとに確認します。