天創粉末

製品カタログ

PRODUCT CATALOG



混合・分散装置

水平リボン混合機

ZQ

粉体同士の混合や固液混合、高粘度材料の均一攪拌に最適。建築材料、食品、医薬品、化学、飼料など多業界で活躍。独自のスパイラル構造により、短時間での高効率混合と品質安定を実現し、生産ラインの効率化に大きく貢献します。

https://jp.lab-mills.com/products/mixing-series/horizontal-screw-belt-mixer.html

作成日時 2026-10-14 16:49:50

製品概要

粉体同士の混合や固液混合、高粘度材料の均一攪拌に最適。建築材料、食品、医薬品、化学、飼料など多業界で活躍。独自のスパイラル構造により、短時間での高効率混合と品質安定を実現し、生産ラインの効率化に大きく貢献します。







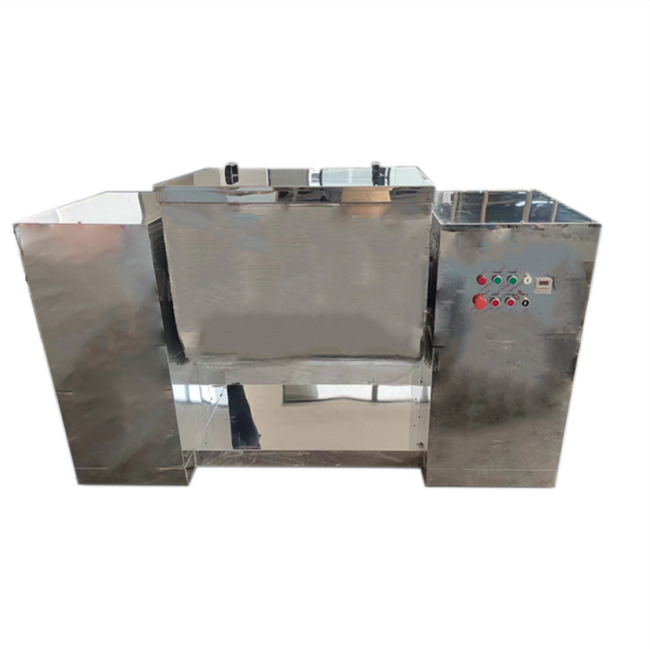



横型リボンミキサーの伝動主軸には二層スパイラル羽根が配置されています。内側の螺旋は材料を外側に輸送し、外側の螺旋は材料を内側に集めます。材料は、二層スパイラルベルトの対流運動の下で、低電力かつ高効率の混合環境を形成します。ミキシングシャフトに取り付けられた内径および外径スパイラルがバレル内の材料を駆動し、ミキサーがバレル内で材料を最大範囲にわたって回転させることができます。混合装置が作動すると、内側のスパイラルが材料を軸の近くで回転させ、軸方向を内側から両側に押します。外側のスパイラルは、バレル壁に近い材料を軸を中心に回転させ、軸方向を両側から内側に押し込みます。混合材料を短時間で均一に混合できます。

空圧式開閉構造

素早く排出し、残留なし





シンプル構造

ステンレス製で耐食性に優れます

二層ヘリカルブレード

高い運転信頼性



パテペースト、本物の石材ペイント、乾燥粉末、パテ、医薬品、食品、化学品、飼料、セラミックス、耐火物などの固体–固体（つまり粉末と粉末）および固体–スラリー（つまり粉末と接着剤液）の混合に広く使用されています。特に粘性のある材料の混合に適しています。このミキサーは、繊維含有量が多く、密度差が大きい材料の混合には適していません。パテペースト、本物の石のペイント、生物学、医療、食品、その他の産業にはステンレス鋼の使用をお勧めします。一般に、ガラス化微小球を含む乾燥モルタルを混合する場合は、横型リボンミキサーが推奨されます。モーターとミキシングスピンドルはサイクロイド風車減速機を介して直結されており、構造が簡単で動作信頼性が高く、メンテナンスも容易です。

技術仕様

名前	パラメータ
横型リボンミキサー	横型ミキサー:粒状粉体の混合に適しています。 機器材質:材質接触面は304ステンレス鋼、残りは201ステンレス鋼です。 外観寸法縦×横×高さ:1500×640×1480mm バレル容量:200L バレルの厚さ: 2mm 刃形状:一軸ダブルスパイラルベルト 撹拌出力:2.2kw-380T-50HZ 減速機型式:ZQシリーズ スピンドル速度: 15 rpm シール方式:ポリフッ化物 排出方式:Φ133手動ゲートバルブ 電気アクセサリ: Chint/Delixi
横型リボンミキサー	横型ミキサー:粒状粉体の混合に適しています。 機器材質:材質接触面は304ステンレス鋼、残りは201ステンレス鋼です。 外観寸法縦×横×高さ:1860×730×1630mm バレル容量:400L バレルの厚さ: 2mm 刃形状:一軸ダブルスパイラルベルト 撹拌出力:3kw-380W-50HZ 減速機型式:ZQシリーズ スピンドル速度: 15 rpm シール方式:ポリフッ化物 排出方式:Φ133手動ゲートバルブ 電気アクセサリ: Chint/Delixi

材料要件

材料条件に応じて、一般炭素鋼とステンレス鋼を選択できます。材質が腐食しすぎる場合は、高級ステンレス鋼を選択するか、耐食性ライニングを選択できます。表面処理は素材の使用レベルに応じて粗研磨、精密研磨、鏡面研磨が可能です。

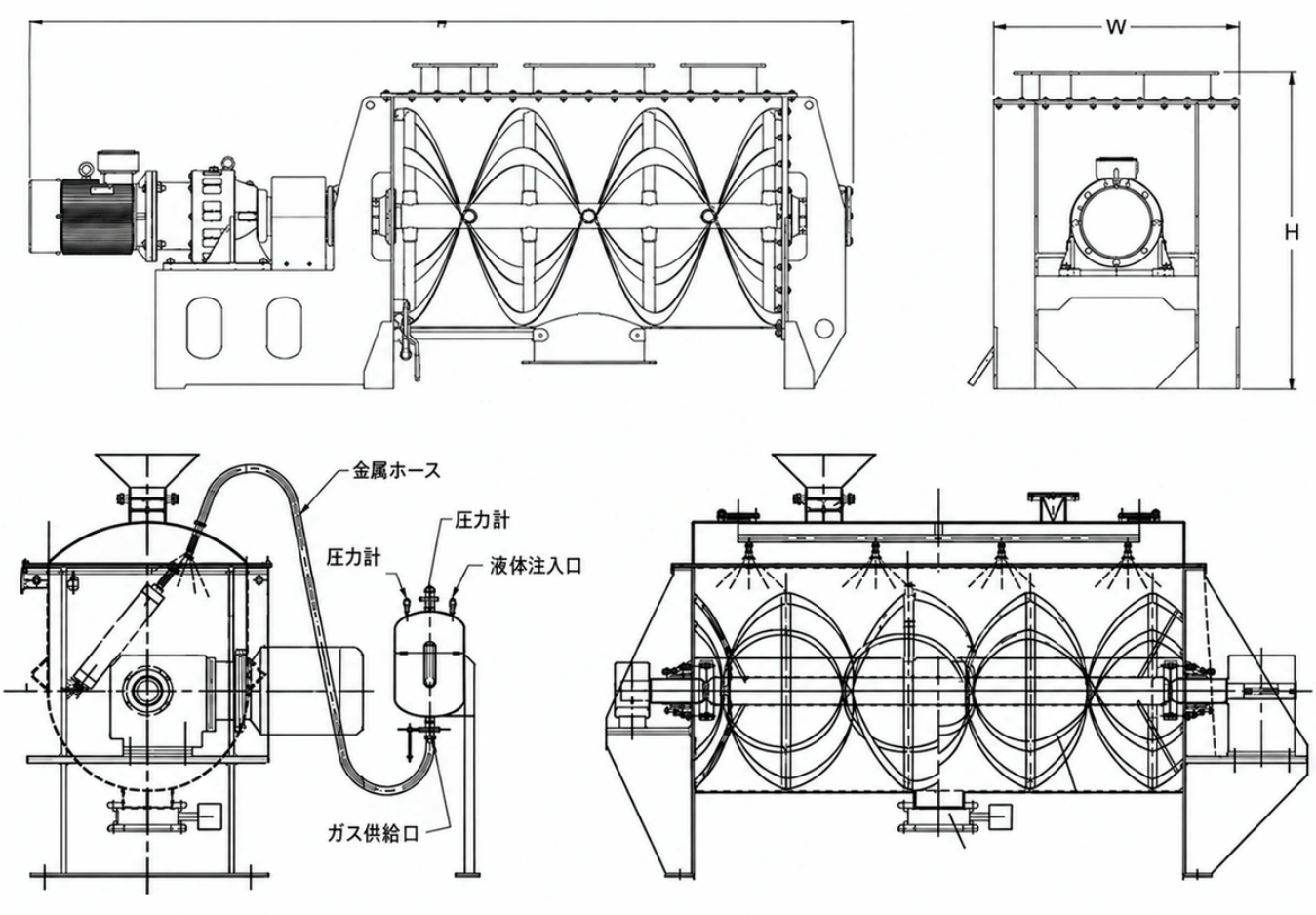

ミキサーの底部の排出方法:粉末材料は空気圧ドア開口構造を採用でき、排出が速く、残留物がないという利点があります。高粉末材料または半流動材料には、手動バタフライ バルブまたは空気圧バタフライ バルブが使用されます。手動バタフライバルブは経済的で実用的です。空気式バタフライバルブは半流体のシール性に優れていますが、手動バタフライバルブに比べてコストが高くなります。加熱または冷却が必要な場合は、ジャケットを構成できます。加熱方法には電気加熱とサーマルオイル加熱の2種類があります。電気加熱は便利ですが、加熱速度が遅くエネルギー消費量が高くなります。サーマルオイル加熱にはオイルパン、オイル伝導電源、パイプラインが必要で、多額の投資が必要ですが、加熱速度が速く、エネルギー消費量が低くなります。冷却プロセスでは、ジャケット内に冷却水を直接注入できます。ジャケットは熱交換面積が大きく、冷却速度が速いです。モーターとミキシングスピンドルはサイクロイド風車減速機を介して直結されており、構造が簡単で動作信頼性が高く、メンテナンスも容易です。

関連アクセサリー・仕様のご相談

付属品や仕様の選択肢は、製品の型式と用途に応じてご案内します。

関連アクセサリー
対応する付属品や消耗品は製品・仕様によって異なります。適合する組み合わせをご案内します。

仕様のご相談
電源、処理容量、材質などのご希望をお知らせください。対応可否と選択可能な構成を製品ごとに確認します。