天創粉末

製品カタログ

PRODUCT CATALOG



その他の粉砕・研磨装置

実験室用サンドグラインダー

SM

実験室用サンドミルは、少量試料の湿式粉砕・分散に使用する装置です。金属・非金属材料や生薬原料など、対象材料に応じて粉砕メディアと運転条件を選択できます。

https://jp.lab-mills.com/products/grinding-series/other-grinding-equipment/laboratory-sand-grinder.html

作成日時 2026-10-14 16:51:23

製品概要

実験室用サンドミルは、少量試料の湿式粉砕・分散に使用する装置です。金属・非金属材料や生薬原料など、対象材料に応じて粉砕メディアと運転条件を選択できます。

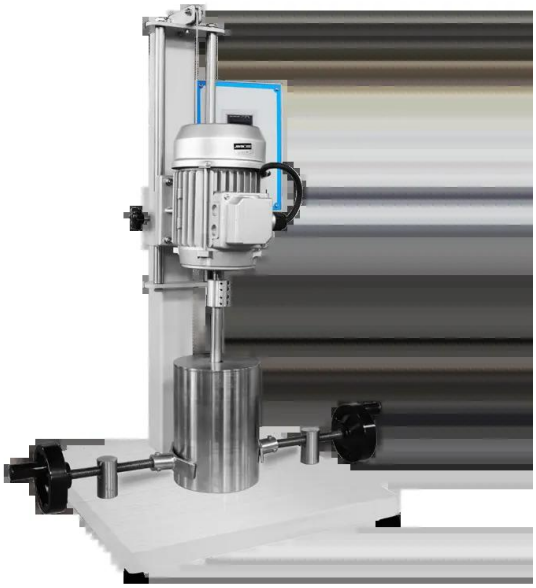

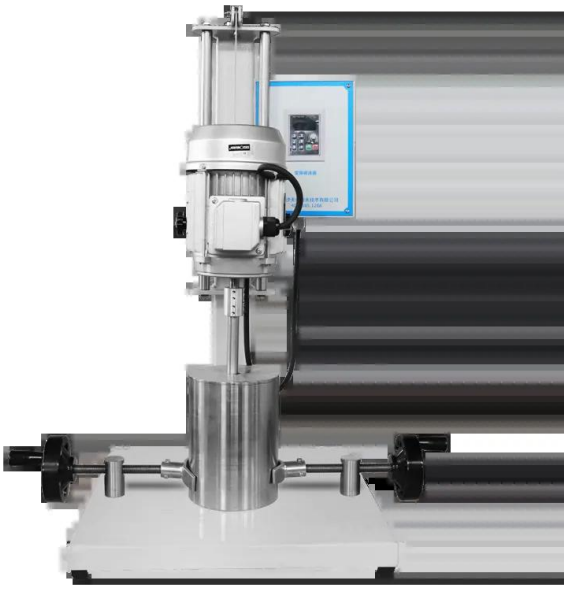

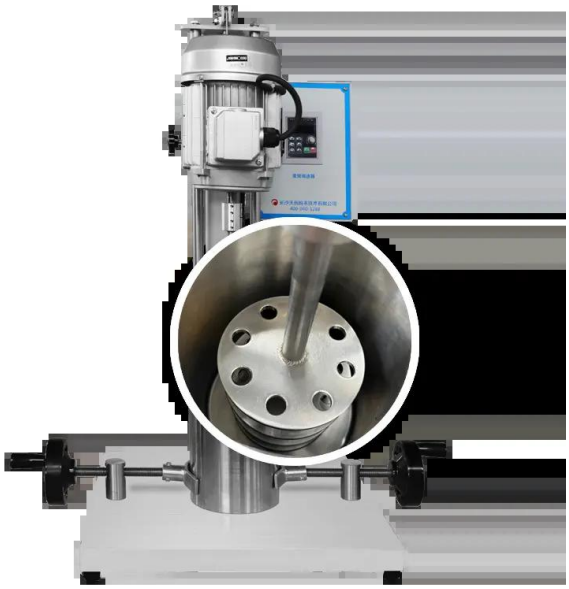



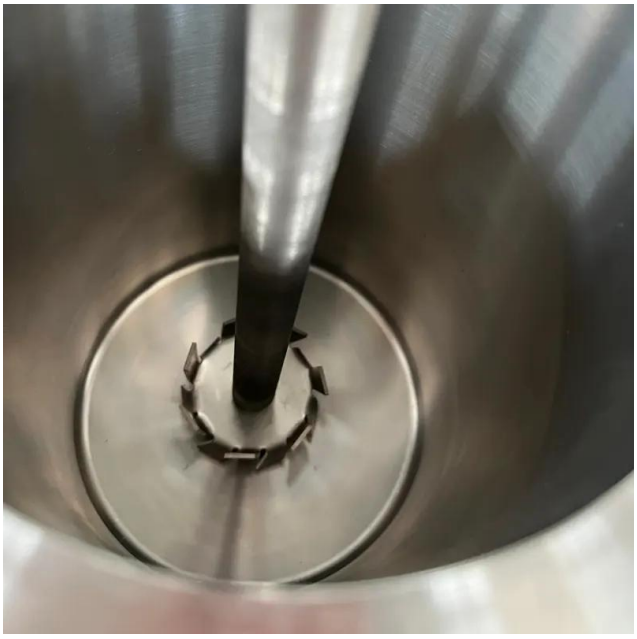



ラボ用サンドミルは、分散砂粉砕機、分散砂粉砕兼用機とも呼ばれます。金属、非金属、有機、漢方薬、その他の粉末の粉砕、粉砕、分散、乳化用に設計されています。特に実験室での研究に適しています。さまざまなプロセスパラメータ要件を十分に達成し、生産中のさまざまな指標をシミュレートできます。同時に、小ロット、低消費電力、低価格という利点により、学校、研究機関、企業が粉砕プロセス、新素材、コーティングの研究を行うためのオプションの装置となっています。

実験用砂粉砕および分散機は、主に塗料、インク、コーティング化学工業および電子セラミックス、構造用セラミックス、磁性材料、コバルト酸化リチウム、マンガン酸リチウム、触媒、蛍光体、長残光発光粉末、希土類研磨粉末、電子ガラス粉末、燃料電池、セラミックコンデンサ、酸素亜鉛バリスタ、圧電セラミックス、ナノマテリアル、ディスクセラミックコンデンサ、MLCC、サーミスタ（PTC、NTC）、ZnOで使用されます。バリスタ、避雷器バルブ、チタン酸ストロンチウムリングバリスタ、セラミックフィルタ、誘電体セラミックス、圧電トランスデューサ、圧電トランス、チップ抵抗器、厚膜回路、パイロポテンショメータ、

アルミナセラミックス、ジルコニアセラミックス、蛍光体、酸化亜鉛粉末、酸化コバルト粉末、Ni-Znフェライト、Mn-Znフェライト等の製造・研究業。

実験用砂粉砕分散機の動作原理は、研磨剤とサンプルを粉砕タンク内で高速で転動させ、材料に強いせん断、衝撃、転がりを生じさせ、材料の破砕、粉砕、分散、乳化の目的を達成することです。





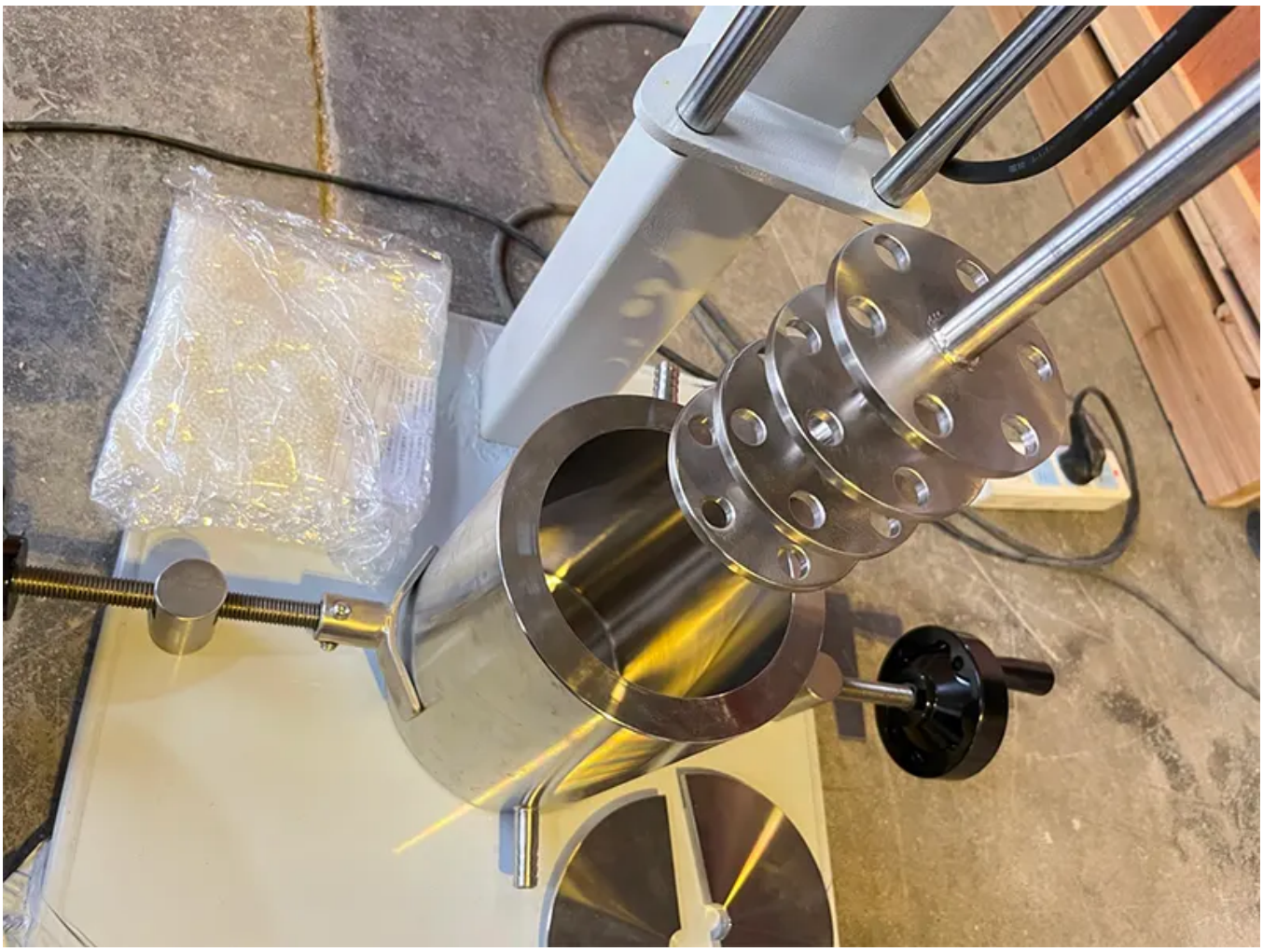

技術仕様

機種仕様	ユニット
粉砕ジャーの容積	0.5、1、2、3、5、10L
粉砕ジャーのライニング	ステンレス、アルミナ、ジルコニアなど
ミキサー	サンディングディスク2枚
撹拌速度	1400、2800、3500r/min または調整可能な速度
茂助	Φ10以下のコランダムやジルコニアなどの研磨メディアに最適
モーター出力	120-1500W
粉砕粒度	1μmまで

1. シンプルな構造と簡単な操作性;
2. ミキサーはクイックチェンジチャックを採用しており、取り付け、取り外し、交換が簡単です。;
3. 粉砕中に冷却できる冷却ジャケット付きのサンディングバレルを使用します。;
4. 撹拌機を分散プレートに交換して、物流を分散させます。;
5. プロセス要件に応じて、材料をさまざまな速度で粉砕できます。

関連アクセサリー・仕様のご相談

付属品や仕様の選択肢は、製品の型式と用途に応じてご案内します。

関連アクセサリー
対応する付属品や消耗品は製品・仕様によって異なります。適合する組み合わせをご案内します。

仕様のご相談
電源、処理容量、材質などのご希望をお知らせください。対応可否と選択可能な構成を製品ごとに確認します。