天創粉末

製品カタログ

PRODUCT CATALOG



その他の粉砕・研磨装置

バスケットミル

LSM

バスケットミルは、流体力学とせん断力を応用した設計で、高速回転するバスケット内のジルコニアビーズにより強力な渦流を生成。上下から吸引した材料を遠心力で分離し、効率的な分散と粉砕を実現。研究室や生産現場で広く活用。

https://jp.lab-mills.com/products/grinding-series/other-grinding-equipment/basket-mill.html

作成日時 2026-10-14 16:51:25

製品概要

バスケットミルは、流体力学とせん断力を応用した設計で、高速回転するバスケット内のジルコニアビーズにより強力な渦流を生成。上下から吸引した材料を遠心力で分離し、効率的な分散と粉砕を実現。研究室や生産現場で広く活用。

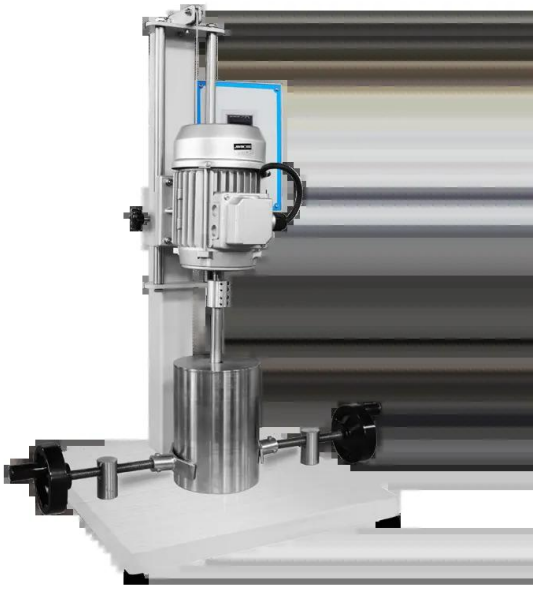

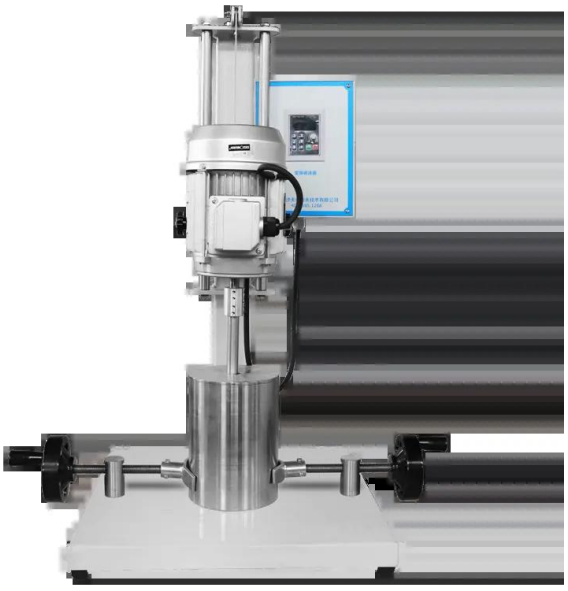



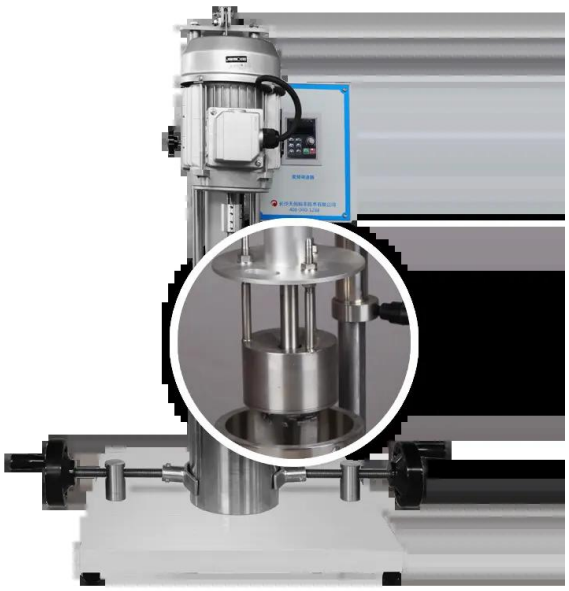

バスケットサンドミルは、流体力学と機械的せん断化学の検証を通じて設計されています。駆動部は中空シャフトドライブ構造を採用し、シンプルで操作しやすい設計となっています。粉砕プロセス中、粉砕バスケットにはジルコニアビーズが装備されています。バスケットが高速回転し、強力な渦流せん断ライン速度を形成します。粉砕バスケットの上部と下部から材料を吸引します。粉砕後は、中央のスリットグリッドセパレーターにより遠心力により吐き出され、良好に分散・粉砕されます。実験室の科学実験、教育と研究、生産シミュレーション、新製品開発に広く使用されています。

技術仕様

モデル	LSM-3
関数	分散・粉砕
材質の種類	一定の粘度を持ったスラリー
粉砕バスケット	0.35L
粉砕バレル容積	3L
スループット	1-3L
粉砕方法	湿式粉砕
粉砕ボール材質	ジルコニア
スピード	140-2800rpm
力	0.75KW
吊り上げ方法	手動昇降

バスケットグラインダーの動作原理は、自吸羽根車による材料の高速吸引→粉砕バスケット内での極細粉砕→分散ディスクの高速回転→排出・分散→再び粉砕バスケットへの吸引という高効率サイクルを形成し、吸引、粉砕、排出という効率の高いサイクルを形成し、材料の回転の問題を解決し、サイクルの行き止まりを回避し、短時間で大きな粉砕効果を達成します。

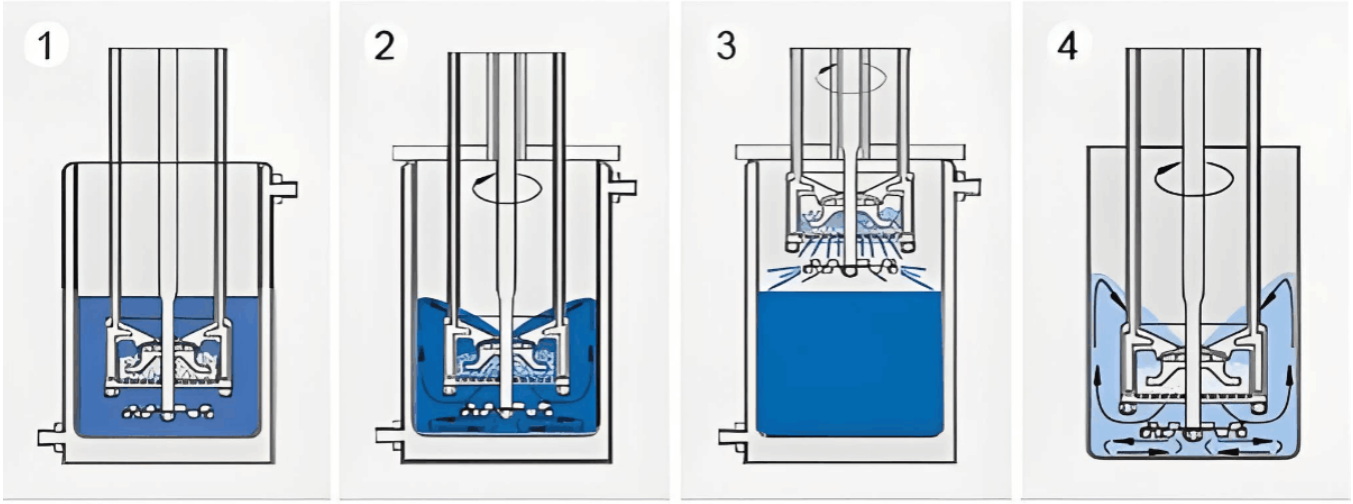

1. シンプルでコンパクトな構造、小型、軽量です。この装置は低騒音で動作し、実験室で少量の材料を粉砕するのに適しています。
2. 粉砕メディアは粉砕バスケットに設置されているため、需要が少なく、ロスが少ないです。
3. 粉砕バスケットの外側に分散羽根を設置し、分散と粉砕を一体化することができます。
4. 無段階速度調整を容易にする高品質の周波数コンバータを装備しており、動作電圧、電流、速度をタイムリーに表示して、動作パラメータの設定を容易にし、作業効率を向上させることができます。
5. 独自の循環構造により、機械稼働中の材料の回転・撹拌の問題を解決し、無駄で面倒な工程を削減し、生産効率を向上させ、生産量を向上させます。
6. 粉砕後の残留物が少なく、洗浄が容易です。
7. 粉砕プロセスの熱間および冷間条件に応じて、対応する冷間および熱間システムを装備できます。

関連アクセサリー・仕様のご相談

付属品や仕様の選択肢は、製品の型式と用途に応じてご案内します。

関連アクセサリー
対応する付属品や消耗品は製品・仕様によって異なります。適合する組み合わせをご案内します。

仕様のご相談
電源、処理容量、材質などのご希望をお知らせください。対応可否と選択可能な構成を製品ごとに確認します。